LEION POWER LED

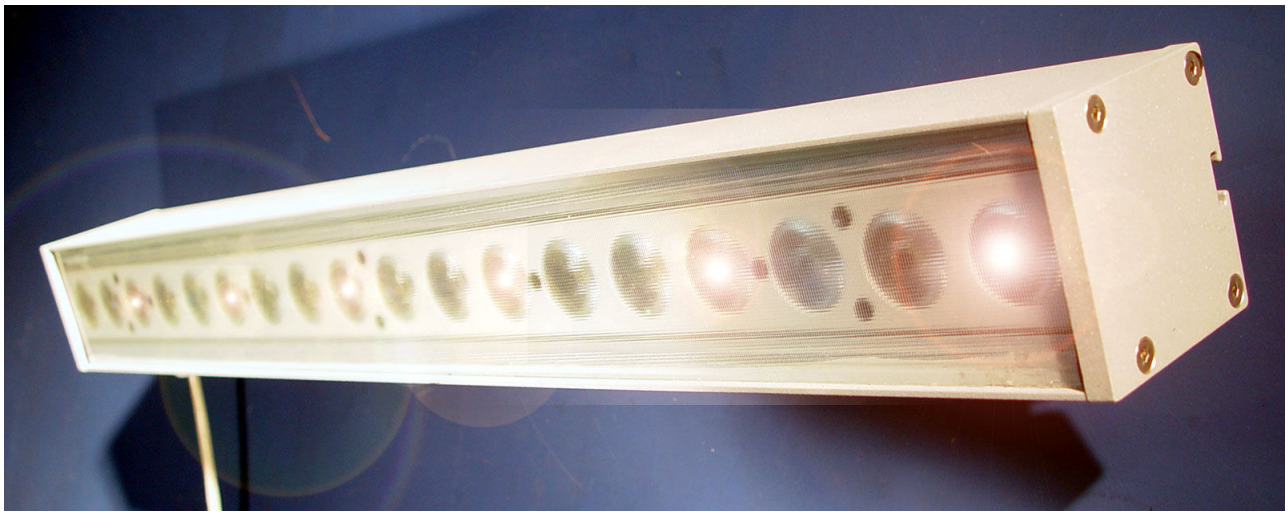

LEION POWER LED는 저전력, 고효율, 고휘도의 POWER LED로
256(R) × 256(G) × 256(B) = 1,670만 가지의
다양한 색상표현이 가능합니다.

프로젝트	제 품 명	형식번호
LEION LED 시방서	LEION POWER LED	C-600

모델명 : A(mm)
W900 : 900
C300 : 300
C600 : 590
C900 : 880
C1200 : 1169
C1500 : 1459

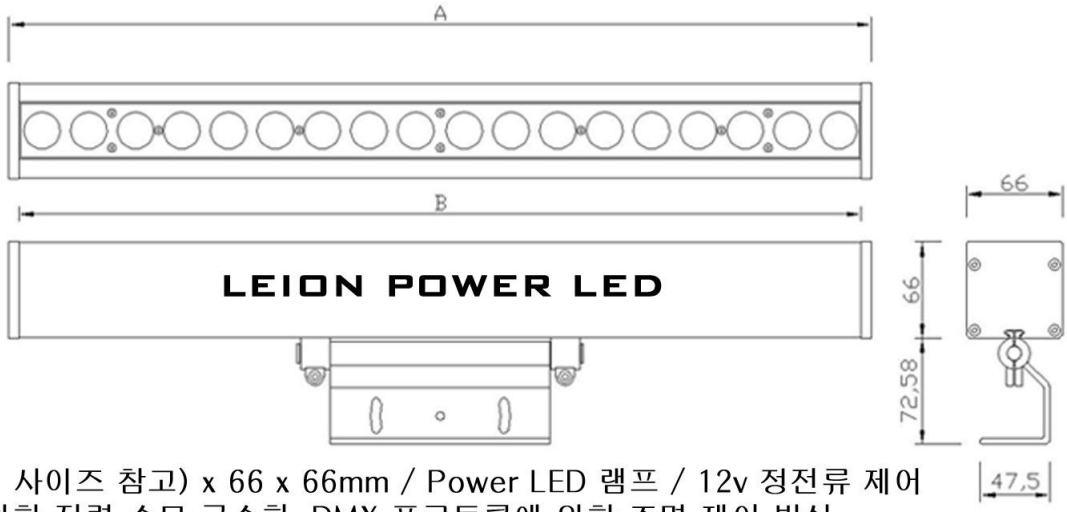

SIZE : A(모델별 사이즈 참고) x 66 x 66mm / Power LED 램프 / 12v 정전류 제어
저전력 소자에 의한 전력 소모 극소화, DMX 프로토클에 의한 조명 제어 방식
DMX 채널별 Dimming 가능 (0~255 , 0~100%)

Color	Dominant wavelength (nm) or CCT (K)		Typical Luminous or Radiant flux @ 350mA
	Min.	Max.	
White	4500K	8000K	45 lm

Cree XLamp 7090 LEDs

BENEFITS

- Industry's brightest 350mA package
- Surface mount technology — reflow solderable
- Wide range of colors
  - White, Royal Blue, Blue, Cyan, Green, Amber, Red-Orange and Red
- Low operating voltage
- Electrically neutral thermal path
- RoHS compliant — lead-free
- Integrated lens
- Small footprint — 7.0 mm x 9.0 mm
- ESD > 2000V

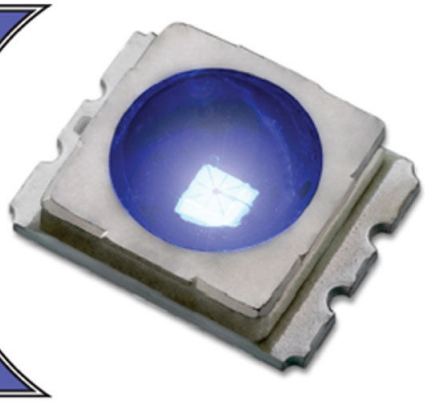

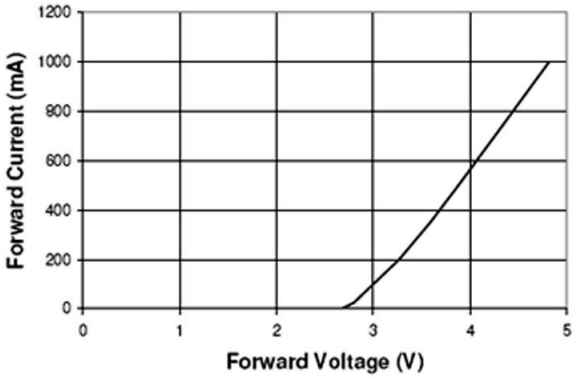

White, Royal Blue, Blue, Cyan, Green

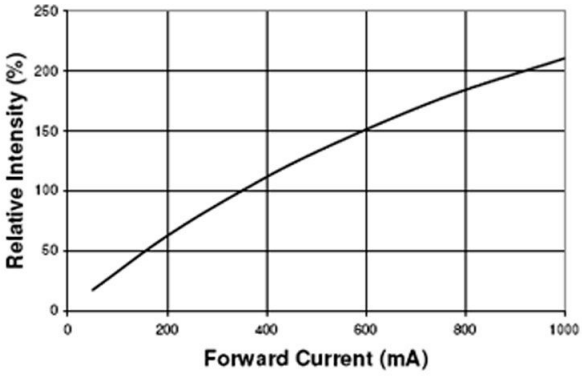

White, Royal Blue, Blue, Cyan, Green

프로젝트	제 품 명	형식번호
LEION LED 제품 이미지	LEION POWER LED	C-600

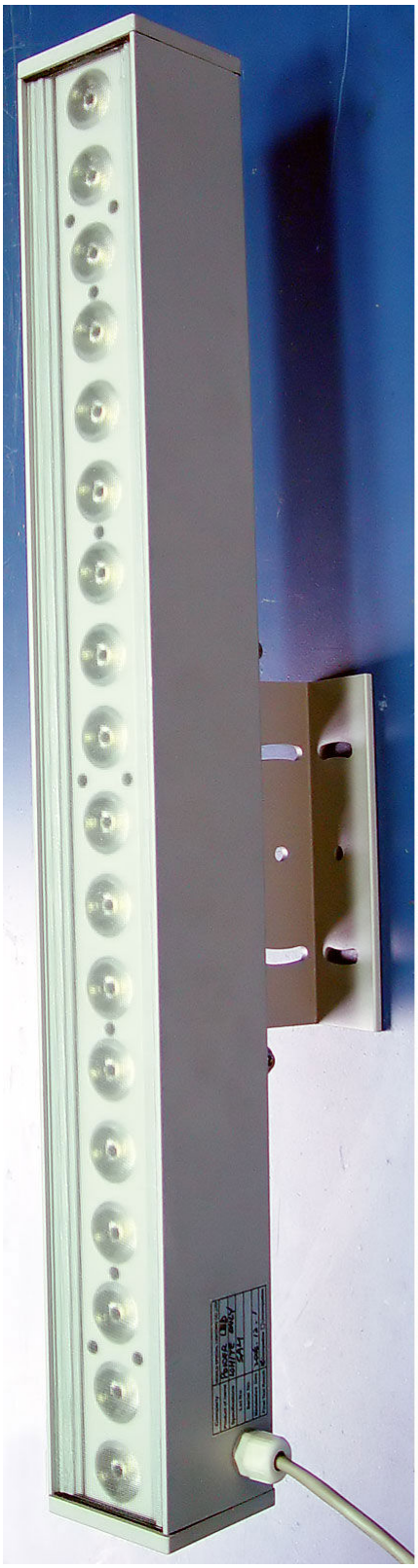

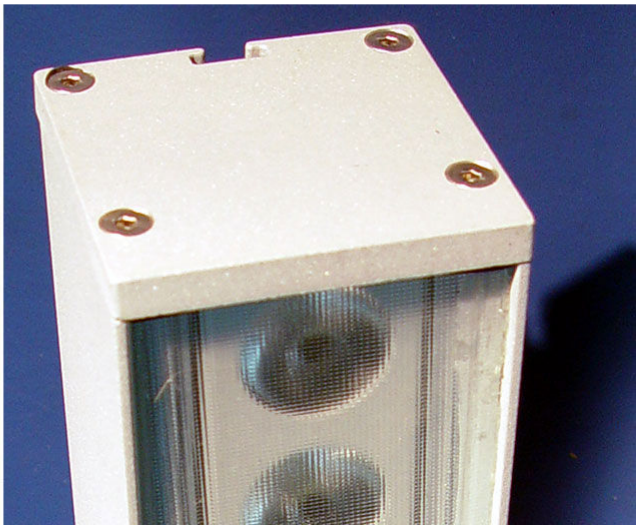

프로젝트	제 품 명	형식번호
LEION LED 제품 이미지	LEION POWER LED	C-600

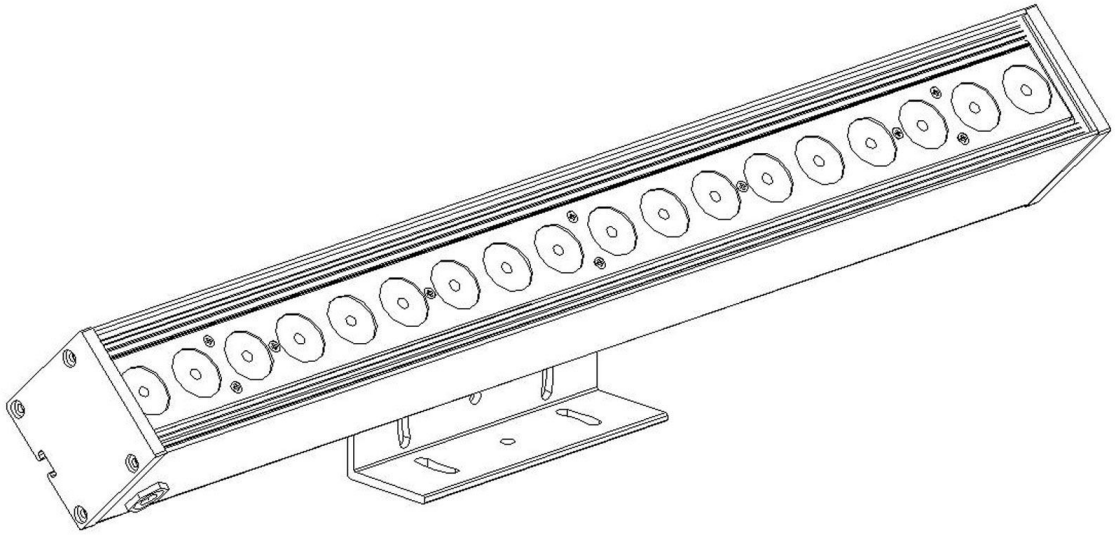

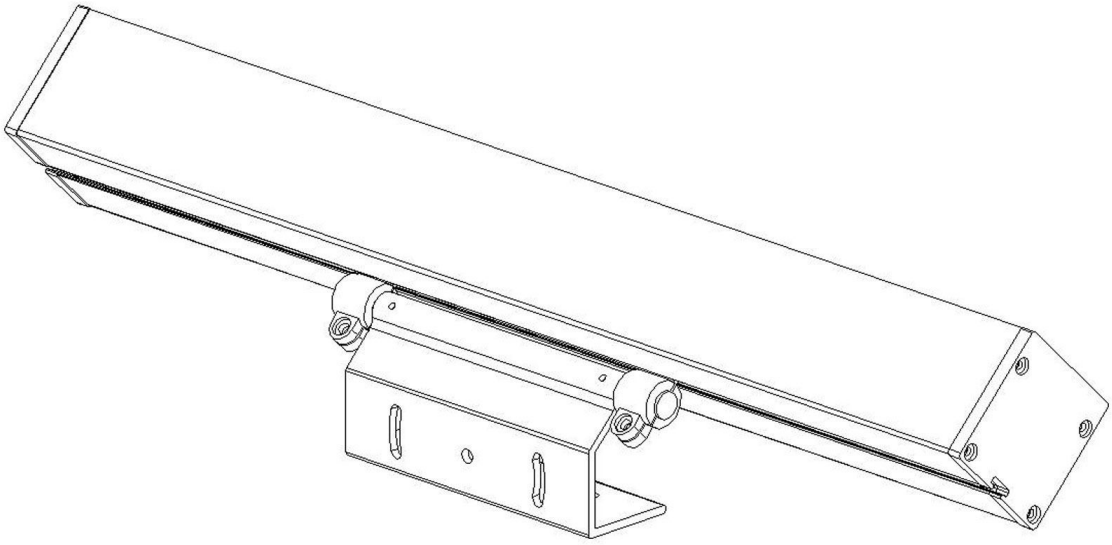

프로젝트	제 품 명	형식번호
LEION LED 제품 분해도	LEION POWER LED	C-600

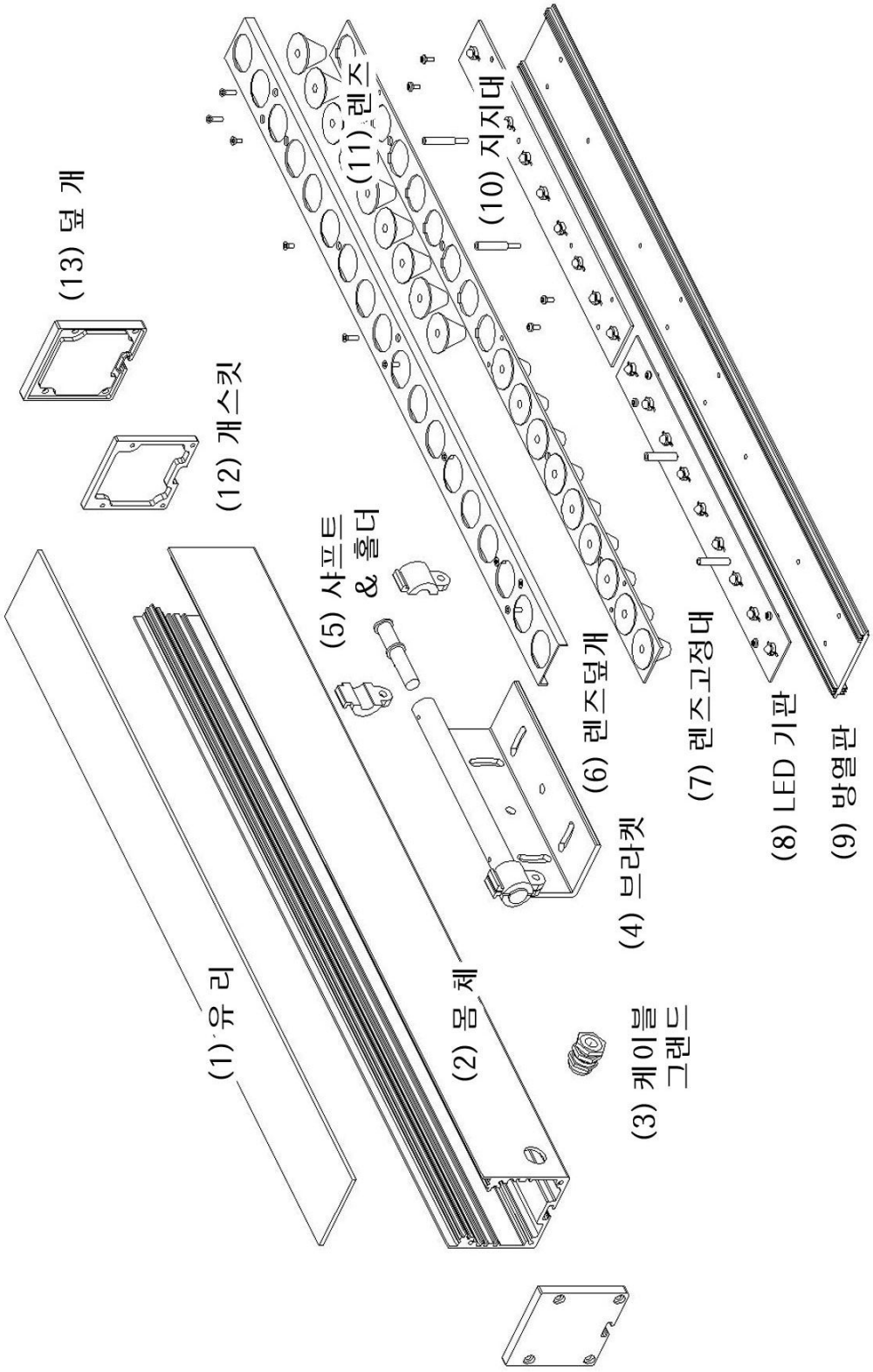

프로젝트	제 품 명	형식번호
LEION LED 설치시방서	LEION POWER LED	C-600

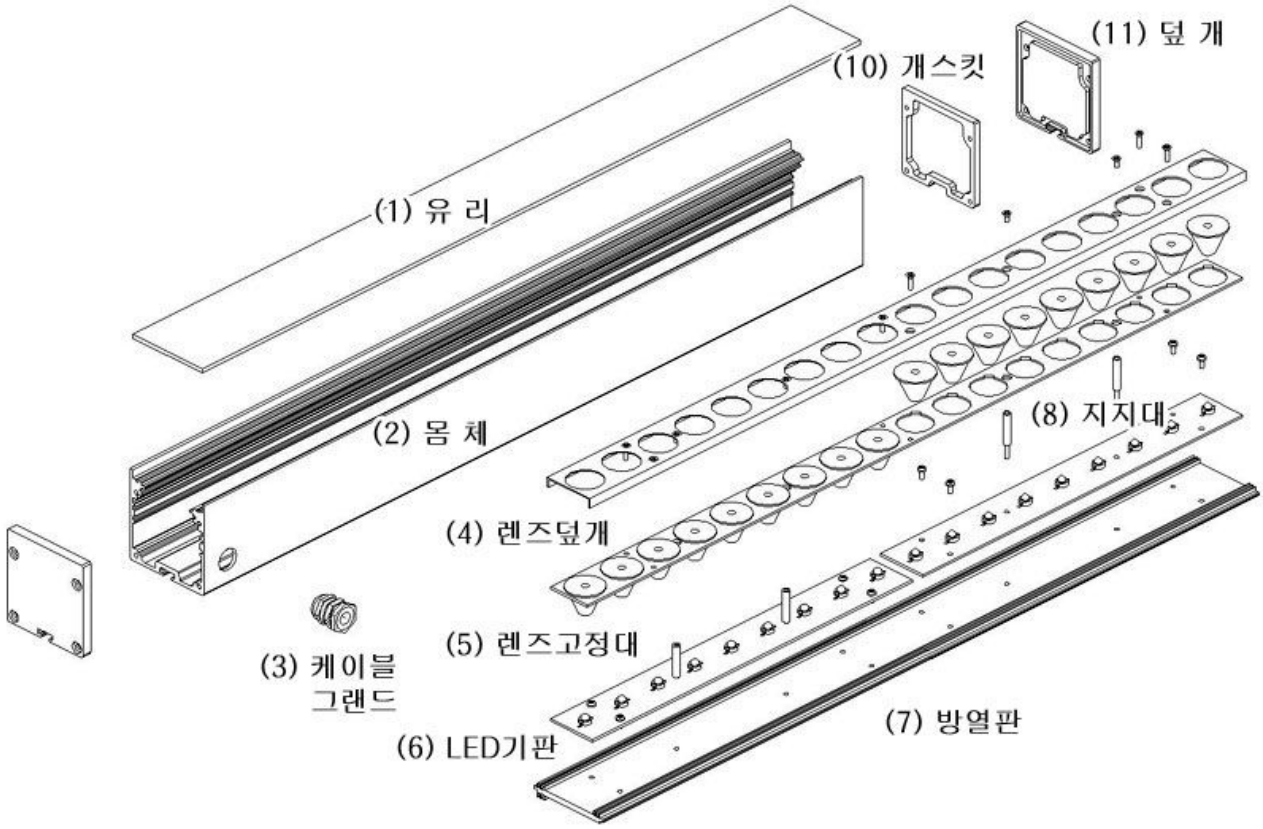

1. ③ 케이블그랜드 끝에 연결된 전선을 아래 결선도를 참고하여 12V 전원과 3.5 DMX 신호 단자에 연결하면 된다. (내부결선이 완료된 상태로 제품출시)
2. 제품의 분해는 ② 몸체에서 ⑪ 덮개를 떼고, ④~⑧ 이 결합되어 있는 콘트롤 기어를 분리해 필요에 따라 교체 / 정비한다.
3. 제품의 결합은 분해의 역순으로 하되, ⑪ 덮개와 ② 몸체, ① 유리와 ② 몸체, ③ 케이블 그랜드와 ② 몸체는 실리콘 마감으로 방수처리한다.
4. ⑪ 덮개와 ② 몸체를 피스볼트로 조립시 ⑩ 개스킷이 ⑪ 덮개 밖으로 삐져나올만큼 과도한 힘을 주지 않도록 주의한다.

프로젝트	제 품 명	형식번호
LEION LED 설치시방서	LEION POWER LED	C-600

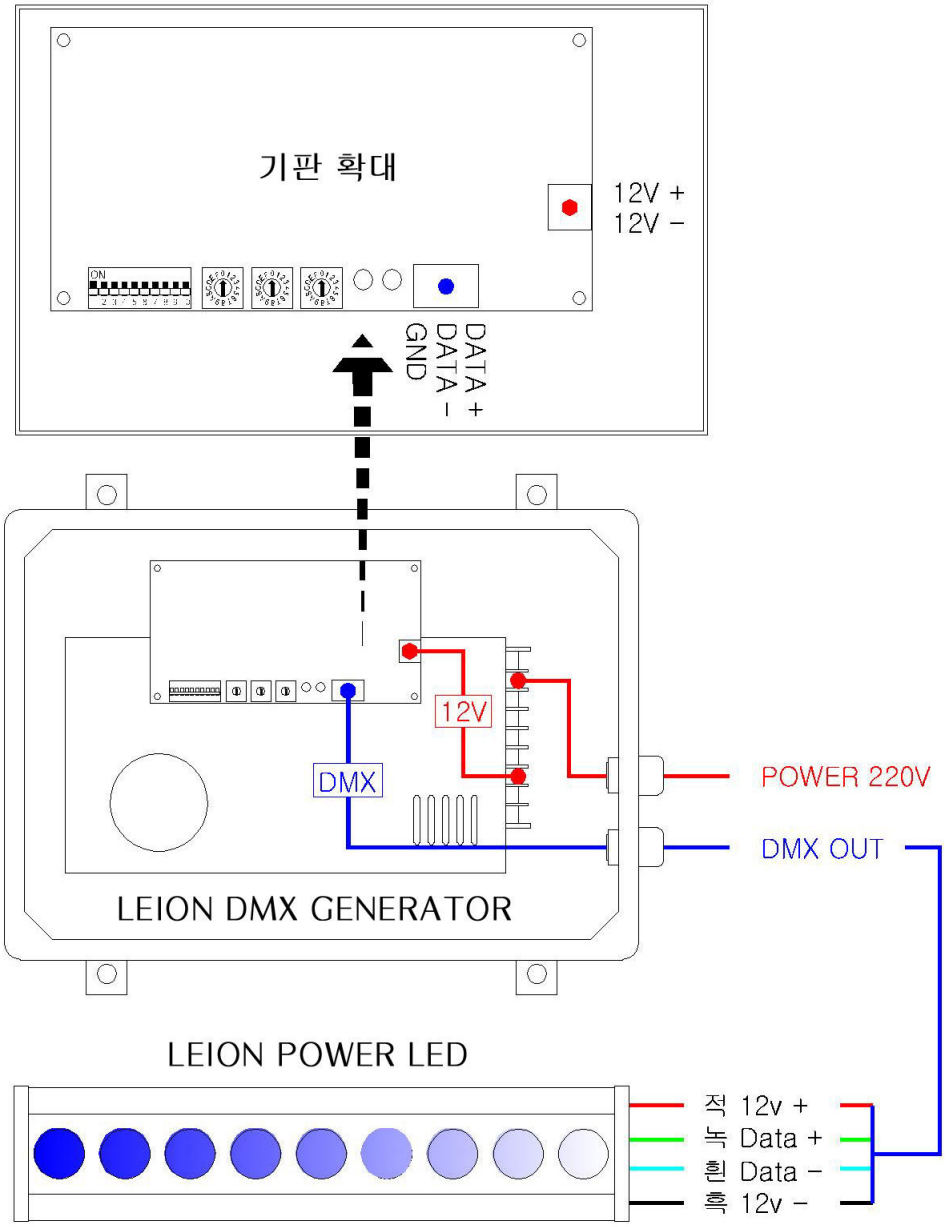

5. LED와 GENERATOR의 결선은 위와 같이 하되, 전원선과 신호선이 제대로 연결되어 있는지 확인한다.
6. AC 220V 입력전압이 AC 220V로 정상적으로 들어오는지 확인한다.
7. SMPS의 DC 출력전압이 DC 12V로 정상적으로 출력되는지 확인한다.
8. DMX 신호라인 컨트롤러의 신호출력램프가 점등 되어있는지 확인한다.

프로젝트	제 품 명	형식번호
LEION LED 시방서	LEION POWER LED	C-600

가. 몸체는 다이캐스트 알루미늄 Sil2 이상이어야 한다.

나. 램프는 저전압에서 작동하는 고효율, 고휘도 POWER LED, 색온도는 4500~8000K를 사용하여야 한다.

다. 마감은 폴리에스테르를 사용한 분체 도장을 하여야 하며, 색상은 은색이어야 한다.

라. 개스킷은 몸체와 커버프레임, 몸체와 케이블 그랜드가 접합되는 부분에 위치하여야 하며, 방수에 완벽한 실리콘 소재이어야 한다.

마. 유리는 열강화를 한 안전유리를 사용하여야 한다.

바. 케이블 그랜드는 폴리프로필렌을 사용한 소재이어야 하며, 등기구 하부에 위치하여야 하며, PG11 이어야 한다.

사. 콘트롤 기어(LED 회로, 방열판, 부속품 일체)는 내장형으로 교체 및 정비가 용이해야 한다.

아. 내부 결선은 내열 실리콘을 사용한 전선으로 하여야 한다.

자. 고정용 모든 부품은 스테인레스 스틸이어야 한다.

차. 몸체 및 접합부는 실리콘 마감으로 방수/방진 시험을 통과하여야 한다.

프로젝트	제 품 명	형식번호
LEION LED 시방서	LEION POWER LED	C-600

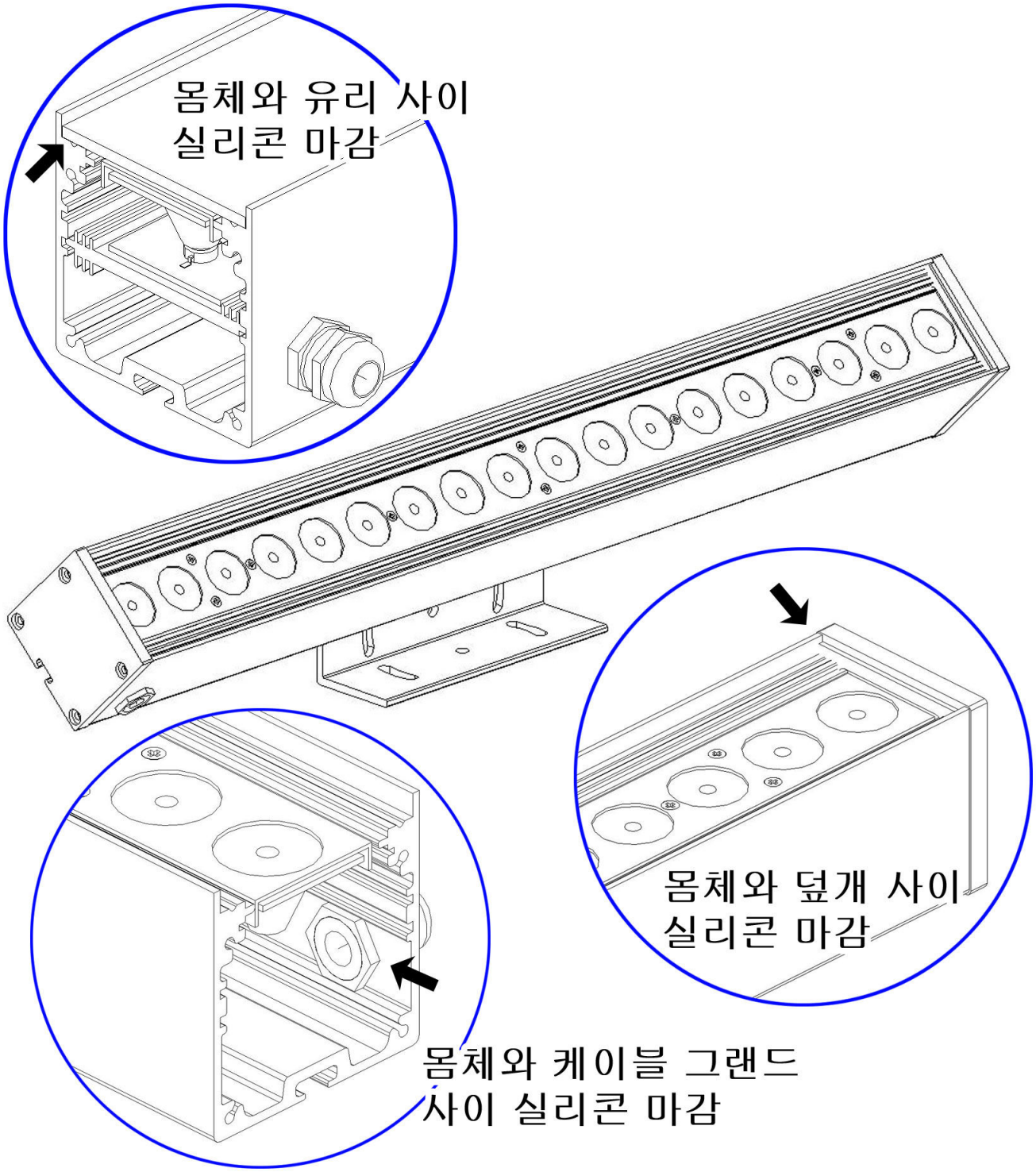

프로젝트	제 품 명	형식번호
유지보수 관리지침서	LEION POWER LED	C-600

유지보수 일반사항

1. 본 유지보수의 세부적인 사항들은 최적의 경관조명 연출을 위하여 반드시 준수하여야 한다.
2. 주기적인 점등상태 확인으로, 점등 불량 혹은 미점등 기구는 24시간 이내에 점등조치를 취하도록 한다.
3. 등기구의 분해, 조립은 설치 시방서를 참고한다.
4. 등기구의 점검 및 보수 시에는 반드시 주 전원을 차단하여야 한다.
5. 분해 조립시 면장갑을 착용하여, 지문이나 이물질이 렌즈 및 기판에 닿지 않도록 유의하여야 한다.
6. 재조립시 몸체와 덮개의 탈착형 캐스킷은 반드시 정위치 시켜서 긴밀하게 하여야 하며, 무리한 힘을 가해서 손상되지 않도록 한다.
7. 부품 교체 후에는 정상적인 점등유무, 색온도의 변화를 반드시 확인하여야 한다.
8. 상향하고 있는 등기구의 전면유리에는 곤충이나 먼지 혹은 이물질이 퇴적되지 않도록 주기적인 청소가 되어야 한다.
9. 등기구에 전원을 공급하는 SMPS는 지정사양을 구매하여야 한다.
10. 기타 기술적인 사항은 등기구 납품업체에 문의하도록 한다.

상 호 : (주) 월드조명
주 소 : 서울시 성동구 성수 2가 1동 462-1
전 화 : 465-6554~7
팩 스 : 461-3621