LEION DMX GENERATOR

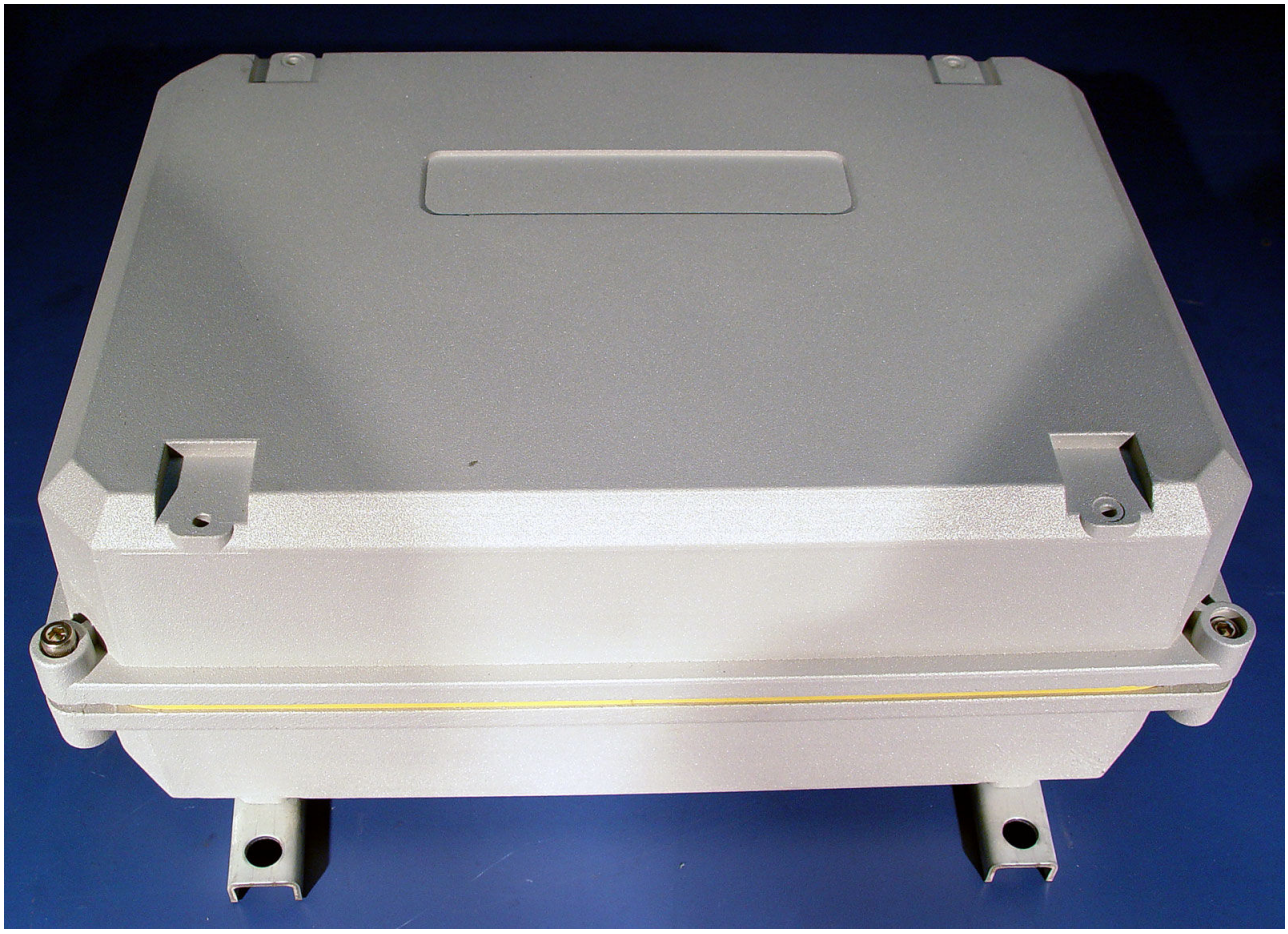

LEION DMX GENERATOR는 LED를 설치하고 프로그램을 하기위해 많은 시간을 소요하는 프로그래머를 위한 작고 편리한 DMX 콘솔입니다.

LEION DMX GENERATOR는 많은 프로그램 씬 들을 내장하고 있으며 간단한 스위치 조작만으로 손쉽게 이들을 불러내어 사용 할 수 있습니다

프로젝트	제 품 명	형식번호
GENERATOR 이미지	LEION DMX GENERATOR	

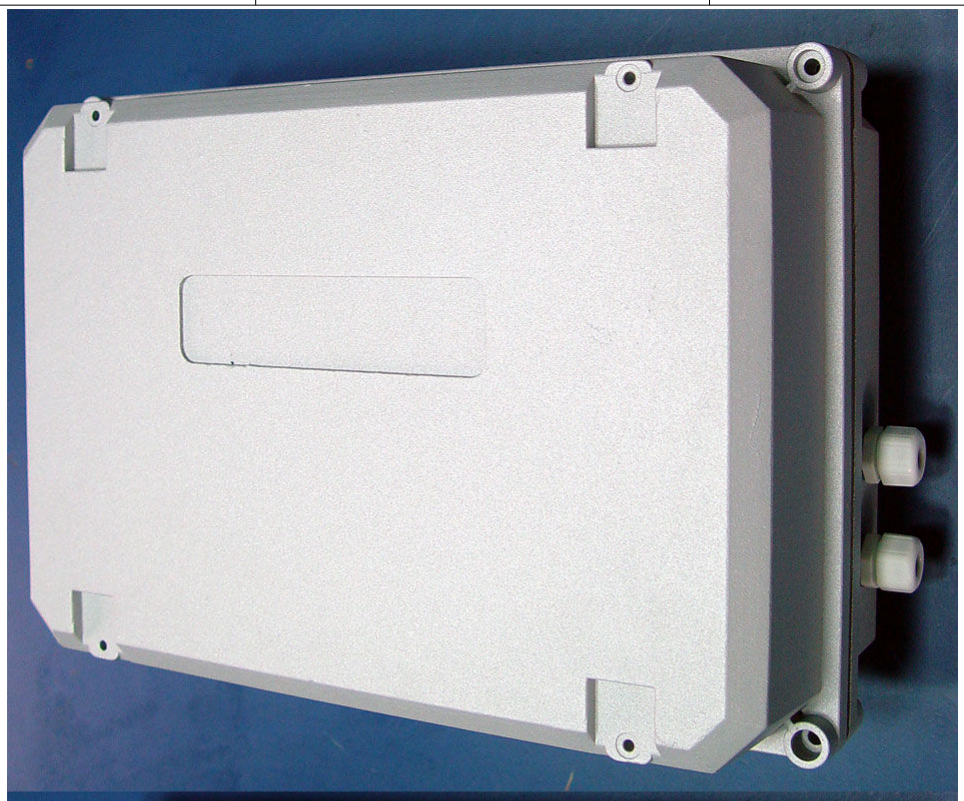

프로젝트	제 품 명	형식번호
GENERATOR 시방서	LEION DMX GENERATOR	

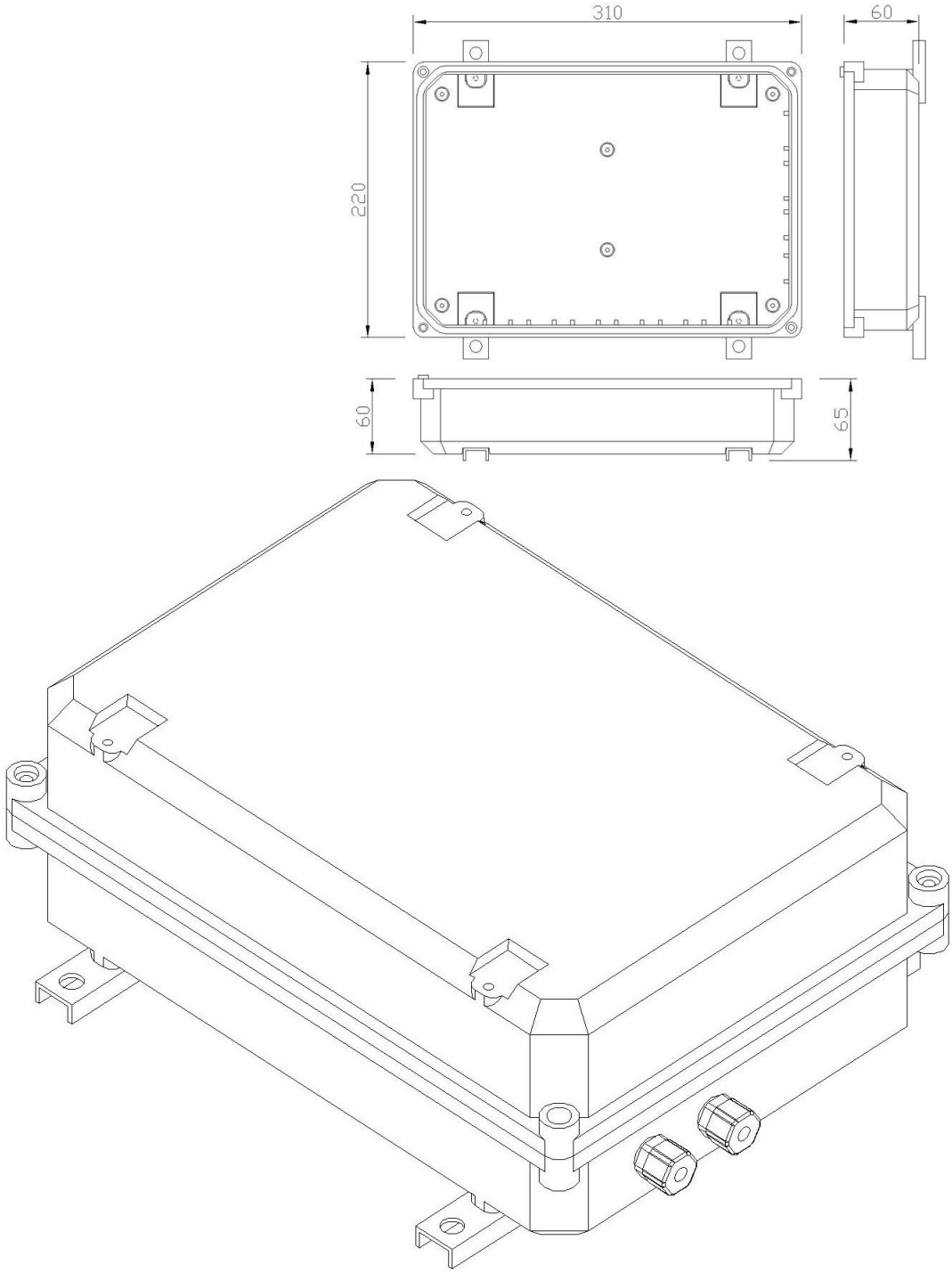

프로젝트	제 품 명	형식번호
GENERATOR 분해도	LEION DMX GENERATOR	

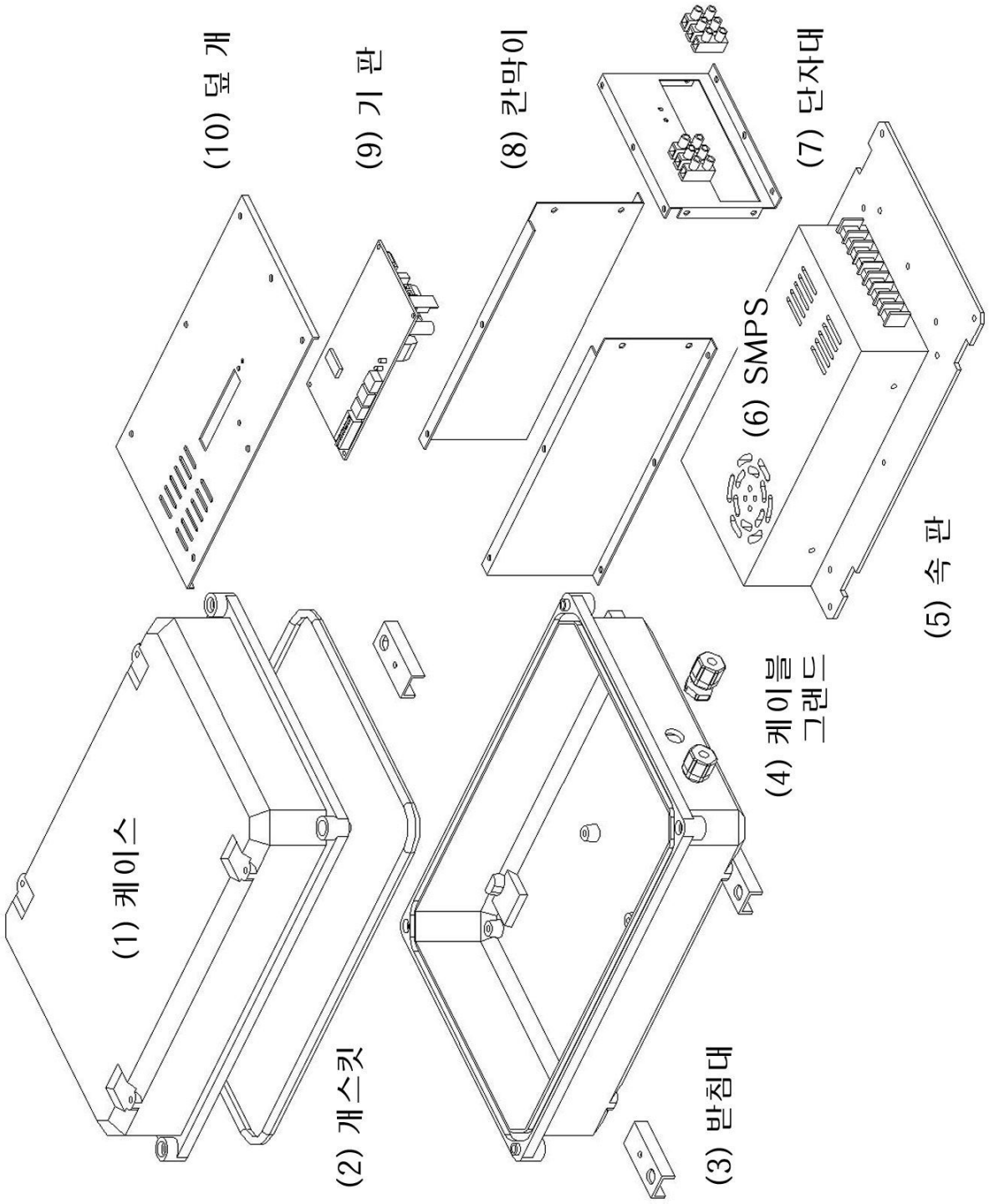

프로젝트	제 품 명	형식번호
GENERATOR 시방서	LEION DMX GENERATOR	

가. 몸체는 다이캐스트 알루미늄으로 교체 및 정비가 용이해야 한다.
나. 110/220 교류 전원을 300W 12V 직류로 바꿔서 연결된 기구물에 안정적으로 공급해야 한다.
다. 쇼트, 과부하, 과전압, 과열에 대비한 보호장치가 있어야 한다.
라. 냉각팬이 장착되어 있어야 하며, 적합한 환경테스트에 통과하여야 한다.
마. 마감은 폴리에스테르를 사용한 분체 도장을 하여야 하며, 색상은 은색이어야 한다.
바. 개스킷은 케이스 윗판과 아래판, 몸체와 케이블 그랜드가 접합되는 부분에 위치하여야 하며, 방수에 완벽한 실리콘 소재이어야 한다.
사. 케이블 그랜드는 폴리프로필렌을 사용한 소재이어야 하며, 기구물 하부에 위치하여야 하며, PG11 이어야 한다.
아. 내부 결선은 내열 실리콘을 사용한 전선으로 하여야 한다.
자. 몸체 및 접합부는 실리콘 마감으로 방수/방진 시험을 통과하여야 한다.

프로젝트	제 품 명	형식번호
GENERATOR 시방서	LEION DMX GENERATOR	

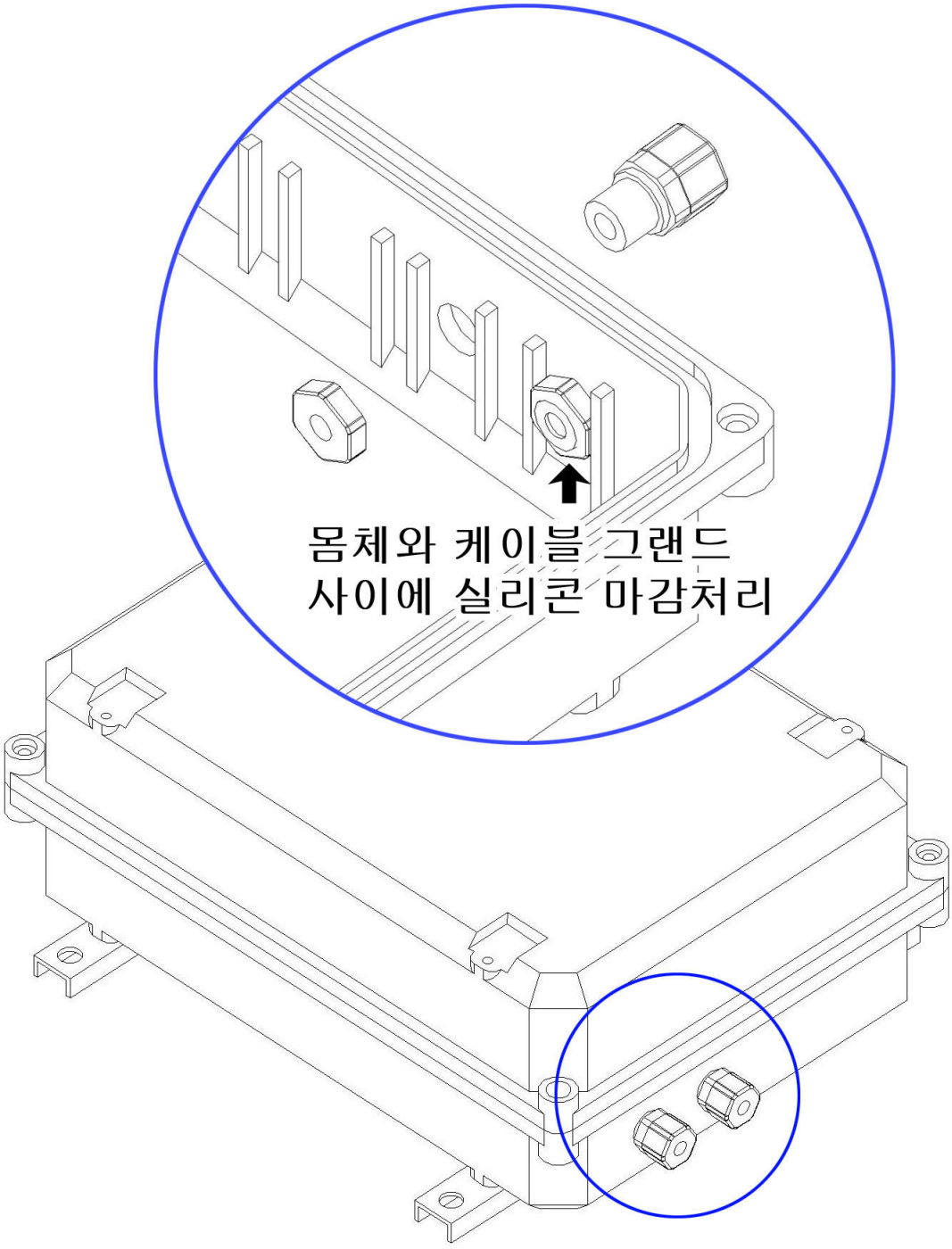

프로젝트	제 품 명	형식번호
GENERATOR 설명서	LEION DMX GENERATOR	

LEION DMX GENERATOR MANUAL

DMX GENERATOR는 LED를 설치하고 프로그램을 하기위해 많은 시간을 소요하는 프로그래머를 위한 작고 편리한 DMX 콘솔이다.

DMX GENERATOR는 많은 프로그램 씬 들을 내장하고 있으며 손쉽게 이들을 불러내어 사용 할 수 있다.

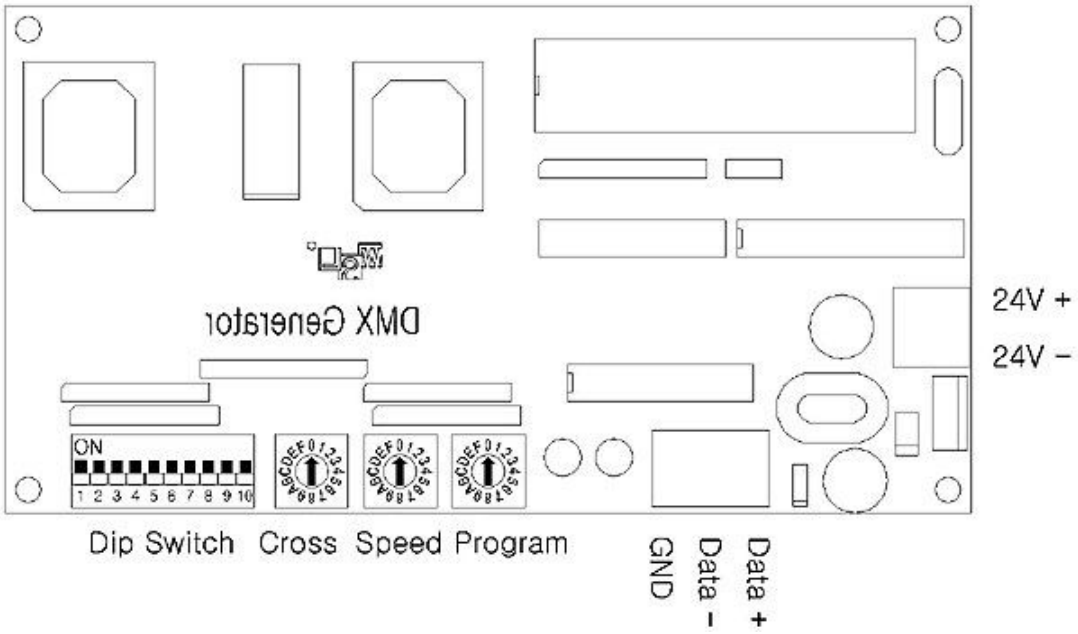

1. LED ADDRESS 지정하기

CONTROL을 사용하기 위해서 설치되어 있는 LED를 각기 하나로 보고 ADDRESS를 1로 준다.

예)

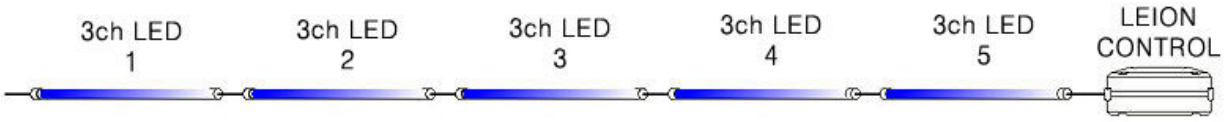

위 그림에 설치되어 있는 LED ADDRESS는 5이다.
5라는 어드레스를 주기 위해서 아래 그림과 같이 딮 스위치의 1번과 3번을 ON으로 한다.

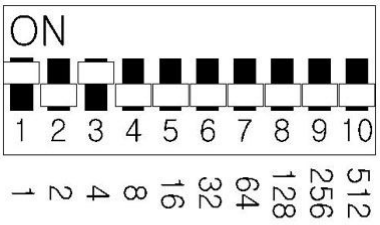

1 + 4 = 5

만일 13개의 LED가 설치되었다면 13을 맞추기 위해 딮 스위치의 1번과 3번,
그리고 4번을 ON으로 한다.

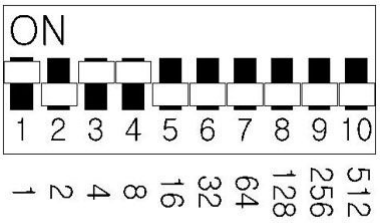

1 + 4 + 8 = 13

딮 스위치의 번호에 부여된 고유 넘버는 아래 그림과 같다.
그림:

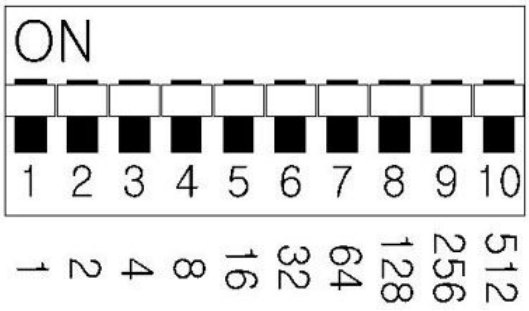

프로젝트	제 품 명	형식번호
GENERATOR 설명서	LEION DMX GENERATOR	

2. CROSS 1 SELECT

CROSS는 LED COLOR 사이의 이동 속도를 조절한다.
CROSS 타임이 커질수록 칼라와 칼라의 변화가 부드럽게 진행된다.
이때 CROSS 타임이 너무 커지면 SPEED에 영향을 줄 수 있다.
타임 설정치는 0 ~ F사이의 원하는 값에 화살표의 지침을 맞추면 된다.

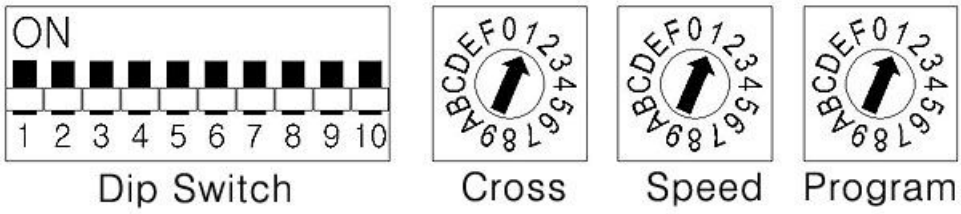

3. SPEED SELECT

스피드 셀렉트 스위치는 프로그램에 저장되어 있는 각 씬 들의 전환 속도를
설정할 수 있다.
스피드 값의 설정치는 0 ~ F 사이의 원하는 값에 화살표의 지침을 맞추면 된다.

4. PROGRAM ROAD

PROGRAM 선택 스위치는 내장된 프로그램들을 불러 낼 수 있다.
각 프로그램은 CROSS 셀렉트 스위치와 SPEED 셀렉트 스위치의 조합에 따라
다양한 효과를 제공한다.
사용자는 0 ~ F 사이의 원하는 프로그램을 화살표의 지침을 맞추는 것만으로
손쉽게 선택할 수 있다.